"Przebudowa i rozbudowa Oczyszczalni Ścieków w Legnicy w części ściekowej"

ISTNIEJĄCY BUDYNEK KRAT I POMPOWNI GŁÓWNEJ ŚCIEKÓW

KONSTRUKCJA POMOSTU ROBOCZEGO NA POZIOMIE -8,28m - RZUT Z GÓRY I WIDOK

SKALA 1:50

## WIDOK

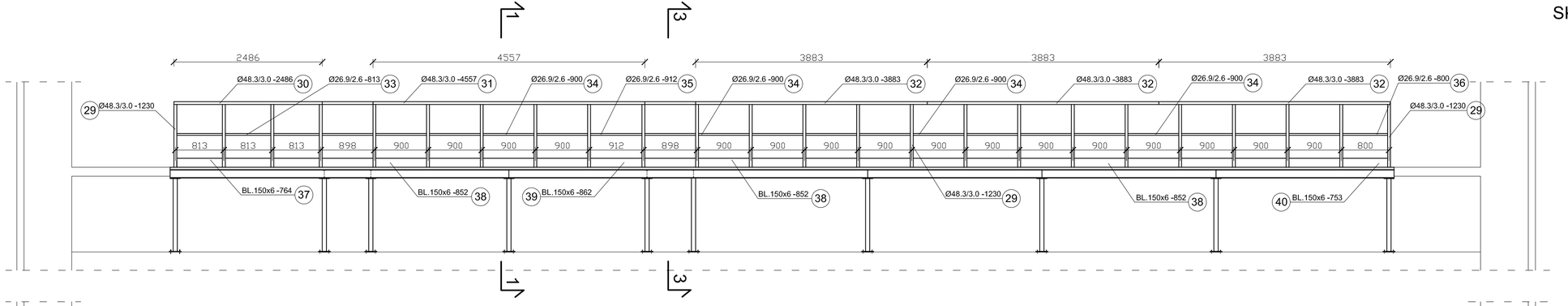


## RZUT Z GÓRY

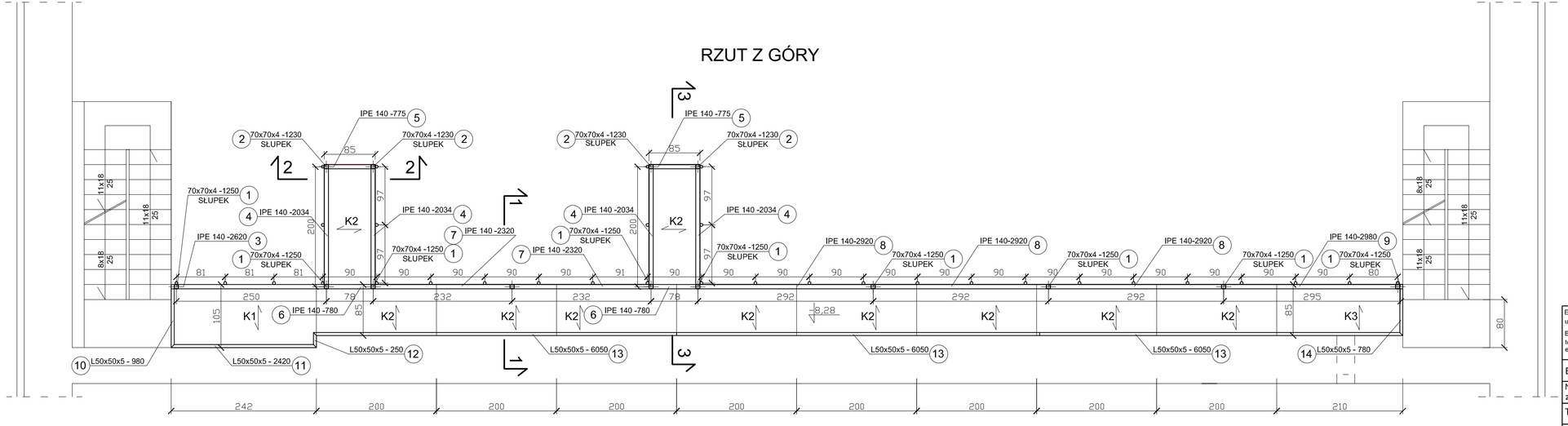


## ZESTAWIENIE KRAT POMOSTOWYCH

KRATY POMOSTOWE TYPU 40x4mm /34,3x38,1/ STAL 1.4301

CIĘŻAR 46kg/m$^2$

| ELEMENT | SZT. | L [mm] | B [mm] |
|---|---|---|---|
| K1 | 1 | 2420 | 1050 |
| K2 | 11 | 2000 | 850 |
| K3 | 1 | 2100 | 850 |

UWAGA:
ZESTAWIENIE STALI BARIEREK OCHRONNYCH I KONSTRUKCJI POMOSTU WG ODRĘBNEGO RYSUNKU

UWAGA:
Wszystkie spoiny nieopisane na rysunku wykonać jako 0,7 grubości cieńszego z łączonych elementów


ESKO-CONSULTING Sp. z o.o.
ul. Ślężna 112/38, 53-111 Wrocław
BIURO: ul. Sikorskiego 19, 65-454 Zielona Góra
tel. (68) 451-85-86, fax (68) 451-85-85
e-mail: sekretariat@esko.org.pl


ESKO CONSULTING

| | | | |
|---|---|---|---|
| Branża: | ARCHITEKTONICZNA I KONSTRUKCYJNA | | |
| Nazwa zamówienia: | Przebudowa i rozbudowa Oczyszczalni Ścieków w Legnicy w części ściekowej | | Skala: 1:50 |
| Tytuł rysunku: | ISTNIEJĄCY BUDYNEK KRAT I POMPOWNI GŁÓWNEJ ŚCIEKÓW<br>Konstrukcja pomostu roboczego na poziomie -8,28m - Rzut z góry i widok | | Nr rys.: 21/PW |
| Projektował: | mgr inż.Władysław Hołysz | Upr. bud. 49/92/ZG do projektowania bez ograniczeń w spec. konstr.-budowlanej | podpis: |
| Opracował: | mgr inż. Barbara Żok | | podpis: |
| Sprawdził: | mgr inż. Marcin Sobczyk | Upr. bud. LBS/0081/P00K/08 do projektowania bez ograniczeń w spec. konstr.-budowlanej | podpis: |